SCORPION EXO

SCORPION SPORTS EUROPE
5 rue Gutenberg
67720 Hoerdt, France
www.scorpionsports.eu
info@scorpionsports.eu

Printed in China

EXO-HX1 EVO CARBON
EXO-HX1 EVO

FEATURE MANUAL

1 TCT® Composite or Carbon Composite Shell

Developed exclusively by Scorpion, the TCT® (Thermodynamic Composite Technology) shell is a proprietary blend of fiberglass, organic poly-resin fibers to create a light and durable shell matrix. Carbon composite shell is also available for ultra light weight and more durability.

2 Magnetic Ratchet System

The helmet volume can be much smaller and the ratchet can be much simpler thanks to Scorpion's patented magnetic ratchet system. The shield can be opened in a convenient semi-automatic way using magnetic force. To lock the shield in opened position, you need lift it up one step more until you can hear a "click" sound.

3 SpeedView® Retractable SunVisor

Retractable interchangeable internal sun visor. Choose the up or down position with the flip of the switch. Features our exclusive EverClear® anti-fog coating on all surfaces.

4 KwikWick® III Liner Fabric

The removable and washable liner features a soft and supple hypo-allergenic, anti-bacterial material with advanced moisture wicking properties.

5 Pinlock® Ready FaceShield

The shield is with Anti-Scratch hardened coating, and is ready for Pinlock® MaxVision® system, the world's best fog free resistant system.

6 Low-Profile Top Super Vent

Specially engineered intake and exhaust ports for optimum airflow to maximize cool air in and accelerate warm air out.

7 Speaker Pockets

Speaker ducts designed into the EPS allow compatibility with communication unit speakers up to 40mm.

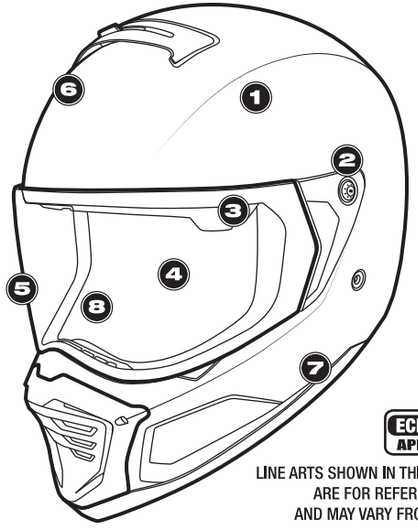

ECE 22.06 APPROVED

LINE ARTS SHOWN IN THIS MANUAL ARE FOR REFERENCE ONLY AND MAY VARY FROM ACTUAL PRODUCT.

8 3D Contoured Cheekpads

Plush removable and washable 3D contoured cheekpads for ultimate fit and comfort lined with our KwikWick® III Fabric.

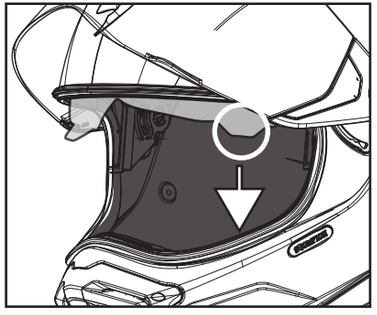

To release the sun visor, pull the lever down.

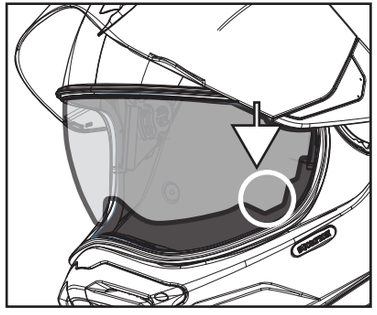

Sun visor will drop down .

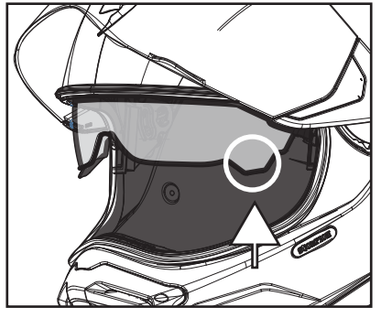

To hide the sun visor, push the sun visor up to start position.

⚠ WARNING

Small neodymium magnets are used for easier operation.

The magnet force is not very strong, and generally each magnet size is not considered as dangerous.

However, consult your physician before using if you are a pacemaker wearer and not sure about the effect caused by these magnets.

LINER REMOVAL

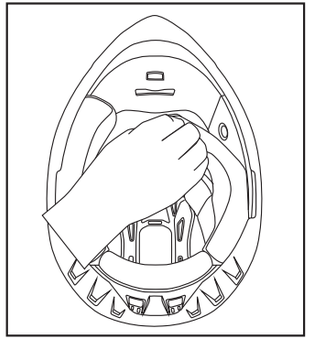

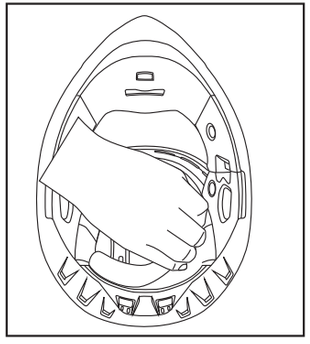

REMOVING THE CHEEK PADS

1. Grip one cheek pad by slipping your fingers behind the pad near the eyeport. Gently pull the cheek pad away from the helmet to release the three plastic retainer snaps.

2. Remove the plastic cheek pad flange from the helmets lower rim along the rubber trim. Reverse entire process to reinstall.

REMOVING THE CROWN LINER

Once both cheek pads are removed, grasp the crown liner near the back of the head, and pull the liner toward the eyeport to release the two plastic snaps. Once unsnapped gently tug on the crown liner to release it from the forehead tension groove.

Reverse entire process to reinstall.

FACESHIELD RELEASE

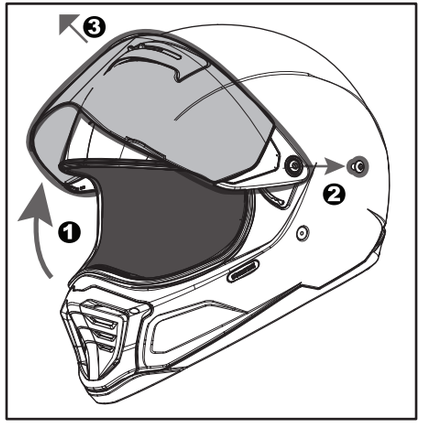

1. Open up the face shield.
   - make sure push up the face shield over a little bump
2. Take off the hex screw from the helmet.
   - Hex screw size - H2
3. Take off the face shield from the helmet.

⚠ WARNING

DO NOT attempt to adjust while riding.
In case of accidden DO NOT attempt removal on you own.

SIDE COVER INSTALL

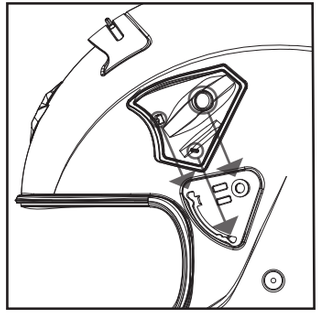

After take off the face shield and ratchet, set the side cover with ratchet base structure.

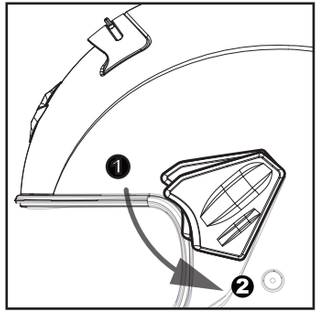

Push the side cover toward helmet, and rotate the side cover to match shield line.

PEAK VISOR INSTALL

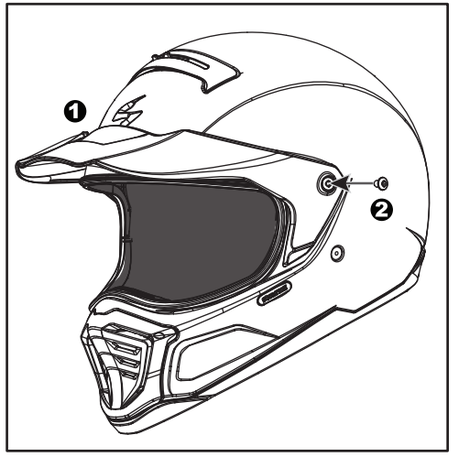

1. After take off the face shield and ratchet, set the peak visor in position.

2. Use the hex bolt to hold the peak visor in position.

1 Calotin en Fibre TCT® ou Fibre Composite en Carbone
Développé par Scorpion, la nouvelle fibre TCT® consiste en un agencement de 5 couches de matériaux de pointe. La version composite en carbone est également disponible pour un poids ultra léger et plus de durabilité.

2 Système de Platines Magnétiques
Grâce à son système de platines magnétiques breveté, Scorpion vous propose un casque au volume réduit et à l'utilisation simplifiée. Une fois déverrouillé de sa position fermée, l'écran s'ouvre automatiquement grâce aux forces magnétiques. Pour le bloquer en position ouverte, il suffit de lever l'écran jusqu'à entendre un « clic ».

3 Ecran Solaire et Antibuee SpeedView®
L'écran solaire interne est rétractable. L'écran solaire est par ailleurs traité antibuée sur les 2 faces.

4 Revetement KwikWick® III
Amovible et lavable, il se compose d'une matière douce et souple, hypoallergénique et antibactérienne pour vous offrir une meilleure absorption de l'humidité et une respirabilité de la peau.

5 Pinlock® 100% MaxVision®
Ecran traité anti-rayures creusé et pré-percé pour intégrer la lentille Pinlock® 100% MaxVision® (traitée anti-buée).

6 Ventilation Venturi Avancée
Des entrées et évacuation d'air pour une circulation optimale spécialement conçu dans des conditions chaudes et la chaleur dans des conditions fermées.

7 Emplacement pour Écouteurs
Un emplacement pour vos écouteurs et système Intercom est disponible au EPS de votre casque.

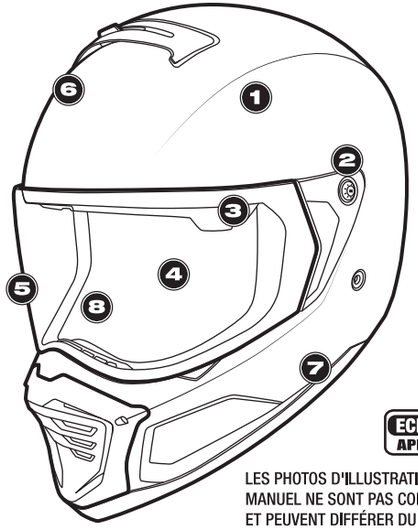

ECE 22.06 APPROVED

LES PHOTOS D'ILLUSTRATION DE CE MANUEL NE SONT PAS CONTRACTUELLES ET PEUVENT DIFFÉRER DU MODÈLE RÉEL.

8 Mousses de Joues Sculptées en 3D
En trois dimensions sculpté, mousse triple densité que les contours de la forme de la tête du pilote pour un meilleur confort et ajustement.

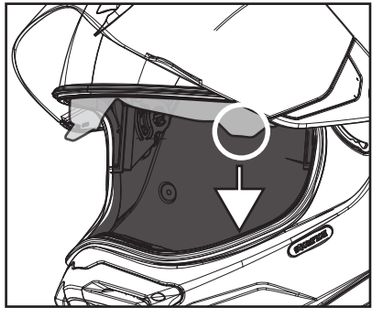

Pour sortir l'écran solaire, tirer la manette vers le bas.

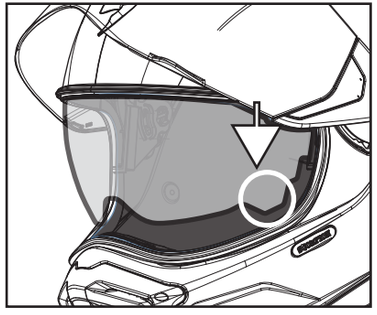

L'écran solaire sort.

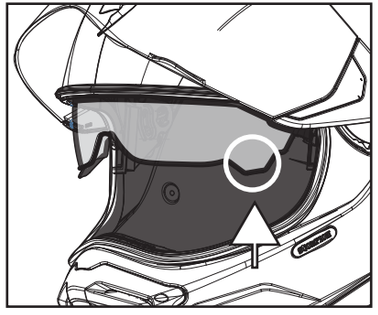

Pour ranger l'écran solaire, effectuer la manipulation inverse.

⚠ AVERTISSEMENT

De petits aimants en néodyme sont utilisés pour faciliter l'opération. La force de ces aimants n'est pas très forte et généralement cette taille d'aimant n'est pas considérée comme dangereuse.

Cependant, si vous portez un stimulateur cardiaque (pace maker) veuillez consulter votre médecin avant utilisation afin de vous assurer des effets provoqués par ces aimants.

INTÉRIEUR KWIKWICK III®

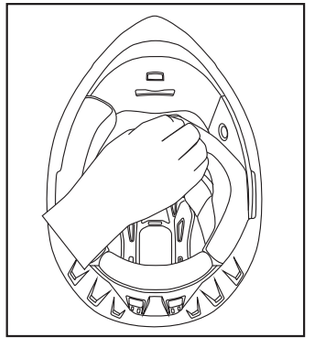

ENLEVER LES REMBOURRAGES DE JOUE

1. Saisissez un rembourrage de joue en glissant vos doigts derrière le coussin, près de l'ouverture pour les yeux. Détachez doucement le rembourrage du casque pour libérer les trois boutons-pression en plastique qui le retiennent.

2. Retirez le rebord du rembourrage de la bordure inférieure du casque, le long de
la garniture en caoutchouc.

Suivre la procédure inverse pour remonter les rembourrages.

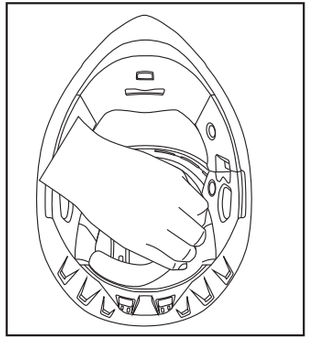

ENLEVER LA COIFFE

Après avoir enlevé les deux rembourrages de joue, saisissez la couronne de doublure au niveau de la nuque et tirez la doublure vers l'ouverture des yeux pour la dégager des boutons-pression en plastique. Une fois détachée, continuez de tirer doucement pour la libérer de la rainure de maintien frontale.

Suivre la procédure inverse pour remonter les rembourrages.

REMPLACEMENT DE L'ECRAN

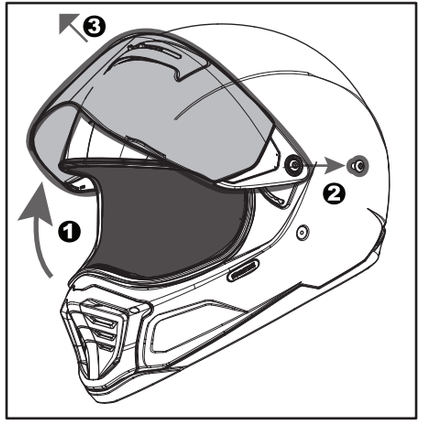

1. Ouvrir l'écran.
   Assurez-vous de pousser l'écran à son maximum (jusqu'au dernier cran)
2. Retirer la vis du casque.
   (taille H2)
3. Retirer l'écran du casque.

⚠ AVERTISSEMENT

N'essayez pas de retirer lorsque vous roulez.
En cas d'accident, ne le retirez pas par vous même.

SCORPION EXO INSTALLATION DU CACHE PLATINE

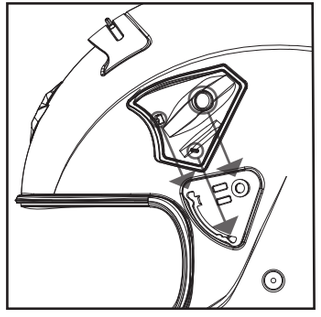

Après avoir retiré l'écran et la platine,
placez le cache platine sur la base de la platine

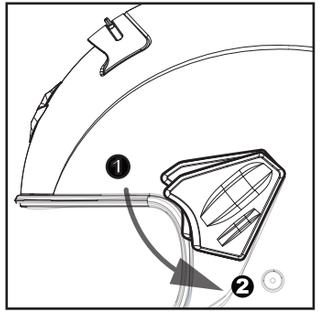

Poussez le cache platine vers le casque et faites pivoter le cache platine jusqu'à ce qu'il soit aligné au joint d'écran

INSTALLATION DE LA VISIÈRE

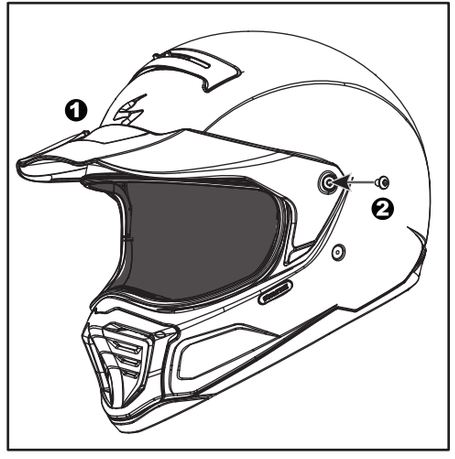

1. Après avoir retiré l'écran et la platine, mettre la visière en position

2. Utiliser la vis hexagonale pour maintenir la visière en position

1 TCT® oder Carbon Composite Aussenschale

In der Industrie führende TCT® zur Minimierung des Gewichts und zum Abfangen der Stöße. Carbon Composite-Version ist ebenfalls verfügbar für ultraleichtes Gewicht und mehr Haltbarkeit.

2 Magnetisches Visiersystem

Dank des patentierten magnetischen Visiersystems von Scorpion kann das Helmvolumen viel kleiner und die Mechanik viel einfacher sein. Das Visier kann auf bequeme halbautomatische Weise mit Magnetkraft geöffnet werden. Um das Visier in der geöffneten Position zu verriegeln, müssen Sie es noch eine Stufe anheben, bis Sie ein „Klicken" hören.

3 SpeedView® Sonnenblende

Die klappbare, auswechselbare interne Sonnenblende hat unsere einzigartige EverClear®-Antibeschlagbeschichtung auf beiden Seiten.

4 KwikWick® III Innenfutter

Das herausnehmbare und waschbare Innenfutter besteht aus einem sanften und zarten sowie antiallergenen, antibakteriellen Stoff und absorbiert Feuchtigkeit.

5 Pinlock® 100% MaxVision®

Mit gehärteter kratzfester Beschichtung und abgesetzter Innenfläche, um Platz für die Pinlock® 100% MaxVision® Linse zu schaffen.

6 Fortgeschrittene Ventui-Ventilation

Speziell konstruierte Luftkanäle für eine optimale Luftströmung bei warmer Umgebung sowie auch bei kaltenKonditionen.

7 Lautsprecher Tasche

EPS weise eine praktische Tasche für Ihren Lautsprecher auf.

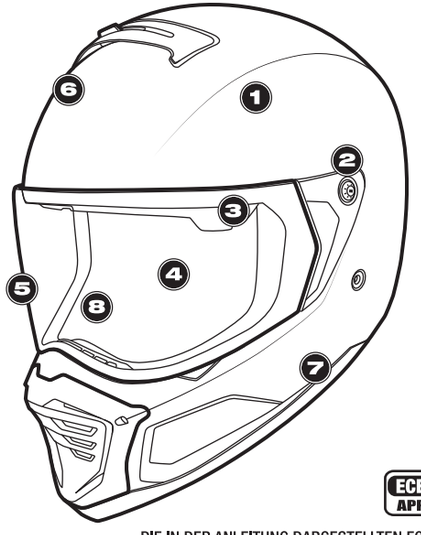

ECE 22.06 APPROVED

DIE IN DER ANLEITUNG DARGESTELLTEN FOTOS DIENEN NUR ALS BEZUGNAHME UND KÖNNEN VOM AKTUELLEN PRODUKT ABWEICHEN.

8 Dreidimensional konturierte Wangenpolster

Dreidimensional geformter, dreifach-Density-Schaum für besseren Komfort und Passform für den Fahrer.

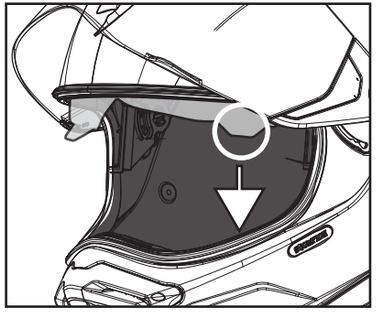

Um die Sonnenblende zu bedienen, ziehen Sie einfach einer der seitlichen Kanten an der Blende nach unten.

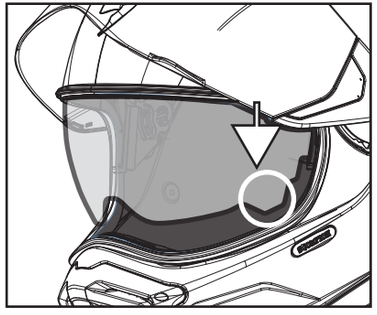

Die Sonnenblende fährt nun nach unten.

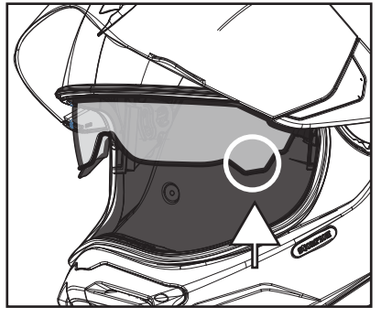

Um die Sonnenblende zu öffnen, schieben Sie die Sonnenblende nach oben in die ursprüngliche Position.

⚠ WARNUNG

Kleine Neodym-Magnete werden verwendet um die Bedienung zu erleichtern.

Die Magnetkraft ist nicht sehr stark, und generell wird jede Magnetgröße nicht als gefährlich angesehen.

Allerdings konsultieren Sie Ihren Arzt vor der Anwendung, wenn Sie ein Herzschrittmacher Träger sind und sich nicht sicher sind, was die Wirkung dieser Magnete verursacht.

ABNEHMEN DES INNENFUTTERS

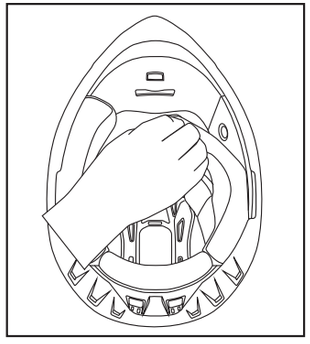

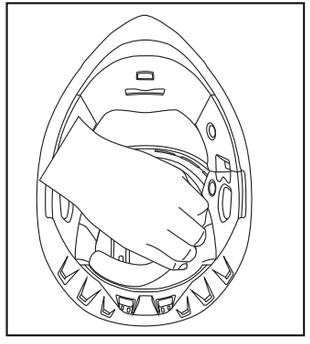

ABNEHMEN DER WANGENPOLSTER

1. Greifen Sie ein Wangenpolster, indem Sie Ihre Finger hinter das Polster in der Nähe des Augenausschnitts hineinstecken. Ziehen Sie das Wangenpolster vorsichtig vom Helm weg, um es aus den drei Kunststoffdruckknöpfen zu lösen.

2. Entfernen Sie die Wangenpolsterstreifen aus dem unteren Helmrand entlang der Gummiverkleidung. Gehen Sie in umgekehrter Reihenfolge beim Einsetzen vor.

ABNEHMEN DES HELMFUTTERS

Nachdem die beiden Wangenpolster herausgenommen sind, fassen Sie das Helmfutter in der Nähe des Hinterkopfs und ziehen es in Richtung Augenausschnitt, um es aus den Kunststoffdruckknöpfen zu lösen. Nachdem es gelöst ist, ziehen Sie vorsichtig am Helmfutter um es aus der Einspannrille auf Stirnhöhe zu lösen.

VISIER WECHSEL

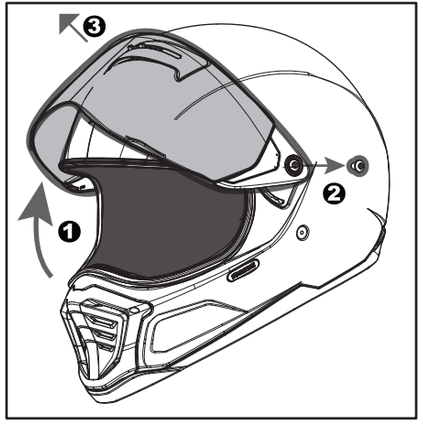

1. Öffnen Sie das Visier.
   Stellen Sie sicher, dass Sie das Visier über eine kleinen Hubbel nach oben drücken
2. Entfernen Sie die Inbusschrauben vom Helm (Grösse -H2)
3. Nehmen Sie das Visier vom Helm ab.

⚠ WARNUNG

Nicht beim fahren versuchen zu lösen.
Bei unfall nicht selber versuchen es zu entfernen.

SCORPION EXO SEITENABDECKUNG INSTALLIEREN

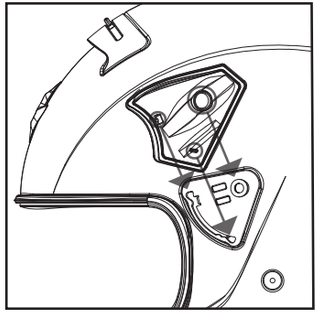

Setzen Sie nach dem Entfernen des Visiers und der Mechanik die Seitenabdeckung auf die Grundplatte

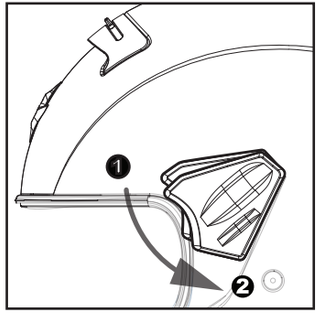

Schieben Sie die Seitenabdeckung in Richtung Helm und drehen Sie die Seitenabdeckung entsprechend der Visierposition.

HELMSCHIRM INSTALLIEREN

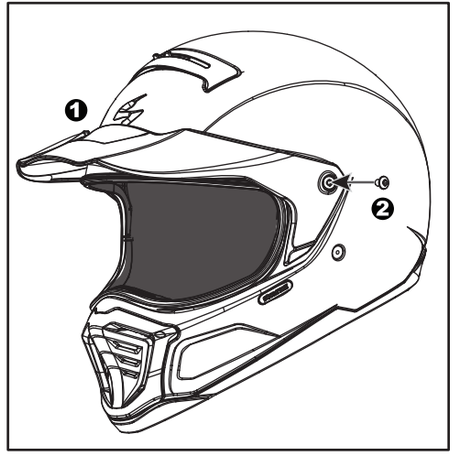

1. Stellen Sie nach dem Abnehmen des Visiersund der Mechanik den Helmschirm in Position

2. Verwenden Sie die Sechskantschraube, um den Helmschirm in Position zu fixieren

1 Cáscara de TCT® o cáscara compuesta del carbono

Cáscara de TCT® líder de la industria para minimizar el peso y dispersar el impacto. La cáscara compuesta del carbono está también disponible para el ultra peso ligero y más durabilidad.

2 Sistema de Mecanismo Magnético

El volumen del casco puede ser mucho más pequeño y el mecanismo más sencillo gracias al sistema magnético de mecanismo patentado por Scorpion. La pantalla se puede abrir en una conveniente semiautomática forma usando fuerza magnética. Para poner el seguro a la pantalla en la posición abierta, necesitas subirla hasta que se escuche el “click” .

3 Visera de sol SpeedView®

Es una visera de sol plegable y reemplazable. Elija la posición hacia arriba o abajo regulando el botón. Recubierto con nuestro exclusivo EverClear®, anti-escarchado.

4 Forro KwikWick® III

Es posible sacar y lavar, es suave, elástico, higiénico, está hecho con material específico avanzado que puede evitar la humedad.

5 Pinlock® 100% MaxVision®

Pantalla antirayas con hueco y lente insertada Pinlock® 100% Max Vision® resistente al vaho.

6 Ventilación Venturi Avanzado

Son orificios de entrada y salida de aire diseñados exclusivamente para posibilitar una ventilación óptimo en días de calor, y mantiener el calor en días de frío.

7 Bolsillo de Altavoz

En la EPS se encuentran los bolsillos para los dispositivos de altavoz.

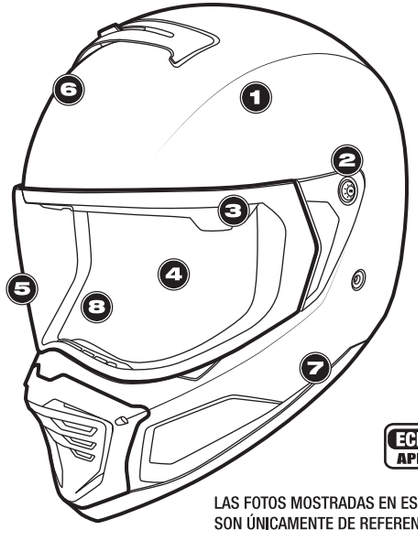

ECE 22.06 APPROVED

LAS FOTOS MOSTRADAS EN ESTE MANUAL, SON ÚNICAMENTE DE REFERENCIA Y PUEDEN VARIAR DEL PRODUCTO REAL.

8 Almohadas 3D

Almohadillas interiores tridimensionales contorneadas.

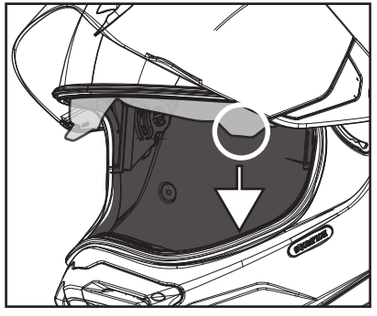

Para extraer la pantalla solar, tira de la palanca hacia abajo.

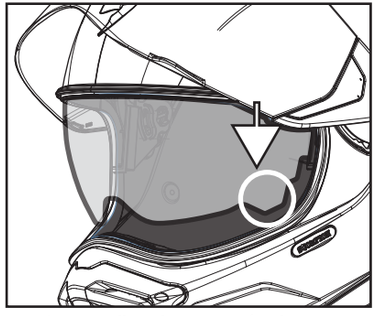

La pantalla solar se caerá sola.

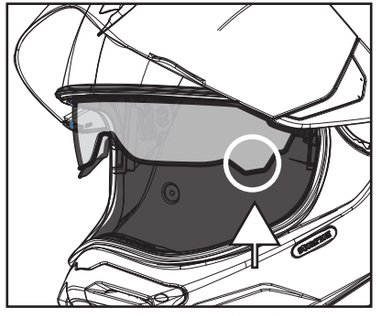

Para esconder la pantalla solar, empuja la pantalla solar hacia arriba, a la posición de inicio.

⚠ ADVERTENCIA

Pequeños imanes de neodimio se utilizan para facilitar la operación.

La fuerza del imán no es muy potente y, en general, el tamaño del imán no se considera peligroso.

Sin embargo, consulte a su médico antes de usarlo si tiene marcapasos.

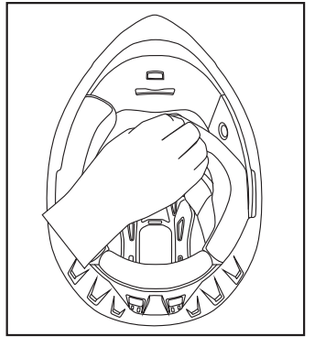

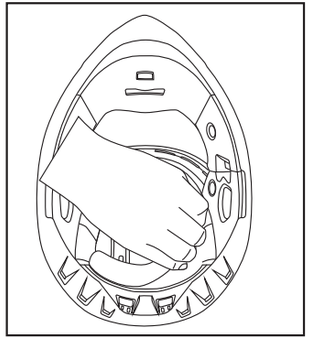

QUITAR LAS ALMOHADILLAS

1. Agarre una almohadilla deslizando los dedos por detrás de la misma cerca de la apertura. Suavemente, separe la almohadilla del casco para liberar el acolchado de los tres botones plásticos a presión.

2. Quite el reborde de la almohadilla del borde inferior del casco a lo largo del borde de goma.
Realice el proceso inverso para instalarlo de nuevo.

PARA QUITAR EL ACOLCHADO DE CORONA

Una vez quitadas ambas almohadillas, saque el acolchado de corona cerca de la nuca y tirar de él hacia la apertura para liberar el acolchado de los botones plásticos a presión.
Una vez desabrochado, tirar ligeramente del acolchado de corona para liberarlo de la ranura de la frente.
Realice el proceso inverso para instalarlo de nuevo.

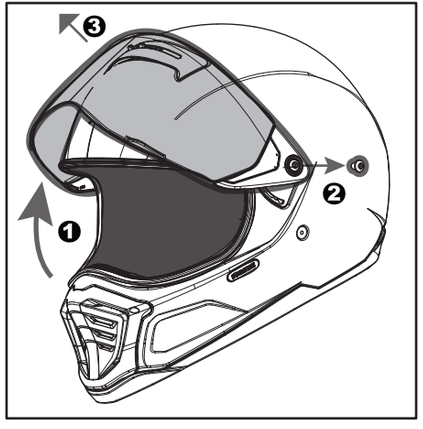

1. Abrir la pantalla y asegúrese de elevar más hasta la cerradura.
2. Extraer el tornillo hexagonal del casco. (talla H2)
3. Extraer la pantalla des casco.

⚠ ADVERTENCIA

No intente liberar mientras conduce.
En case de accidente, no intente retirarlo usted mismo.

INTSALAR LAS TAPAS LATERALES

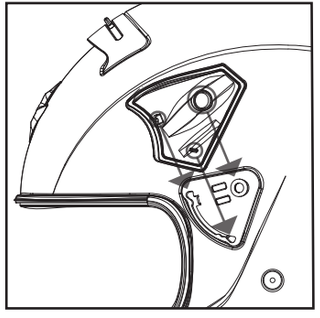

Después de quitar la pantalla y el mecanismo, haga coincidir la cubierta con la base del mecanismo.

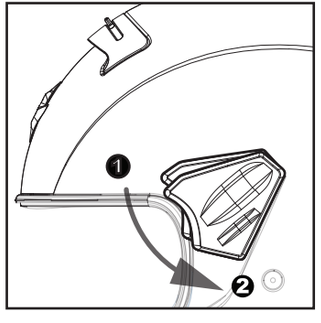

Empuje la cubierta hacia el casco y gírela hasta que coincida con la línea de la pantalla.

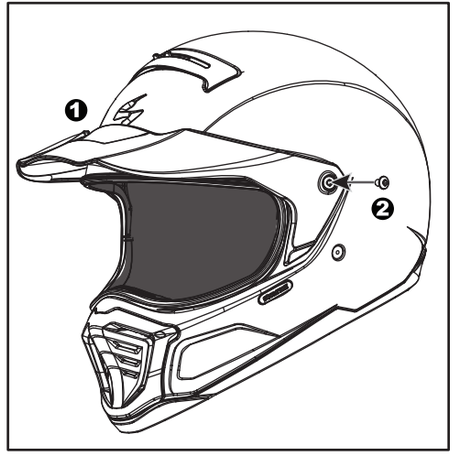

1. Abra la pantalla. Asegúrese de levantar la visera más hacia la cerradura.

2. Desatornille los tornillos y retírelos del asiento. (H2)

3. Retire la pantalla del casco.

1 Calotta TCT® o calotta in carbonio composito

La rivoluzionaria tecnologia TCT® è formulata in modo specifico e realizzata con differenti strati di vetroresina, e fibre poliresiniche. È inoltre disponibile una calotta in carbonio composito per una calotta ultraleggera e più dura.

2 Sistema Magnetico di Apertura Visiera

Grazie a questo nuovo Sistema brevettato da Scorpion , il movimento di apertura della visiera è molto piu' fluido consentendo di mantenere le dimensioni del casco contenute. La visiera può essere aperta in maniera semiautomatica grazie ai magneti di cui è dotato il sistema. Per bloccare la visiera in posizione aperta e' necessario sollevarla ulteriormente dopo il tipico “click”.

3 Visiera Parasole SpeedView®

Visiera interna retrattile e intercambiabile. La levetta permette facilmente di sollevare e di abbassare il visierino. È dotata di trattamento esclusivo anti-appannante Everclear® su entrambi i lati.

4 Interni KwikWick® III

Interni estraibili e lavabili in materiale ipoallergenico, con trattamento antibatterico ed elastico per garantire una traspirazione ottimale.

5 Pinlock® 100% MaxVision®

Dotata di un rivestimento anti-graffio, ha la superficie interna predisposta per il montaggio della lente Pinlock® 100% MaxVision®.

6 Sistema di Ventilazione

I sistemi de ventilazione appositamente progettati per un flusso d'aria ottimale per massimizzare l'aria fresca e accelerare l'uscita dell'aria calda.

7 Alloggiamento Altoparlanti

Gli alloggiamenti laterali nell'EPS sono predisposti per posizionare gli altoparlanti dell'interfono.

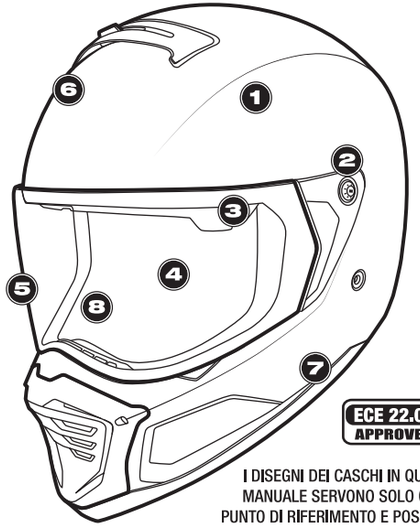

ECE 22.06 APPROVED

I DISEGNI DEI CASCHI IN QUESTO MANUALE SERVONO SOLO COME PUNTO DI RIFERIMENTO E POSSONO VARIARE DAI PRODOTTO ATTUALI.

8 Guanciali sagomati con tre-dimensioni

Sagomati tridimensionalmente, sono composti da schiuma a tripla densità che si adatta alla forma della testa del pilota per un miglior comfort e vestibilità.

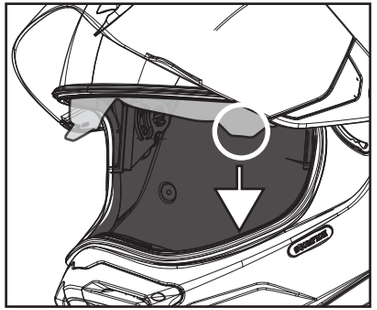

Per far scendere il visierino parasole spingere verso il basso l’aletta presente sullo stesso.

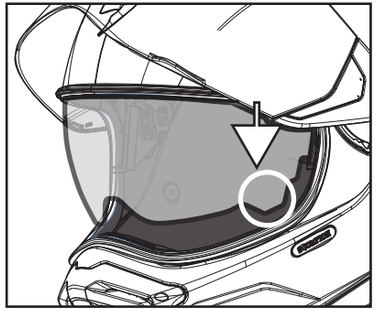

Il visierino scende verso il basso.

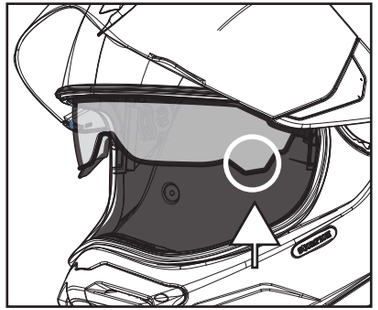

Per riportare il visierino in posizione di riposo spingere verso l’alto l’aletta presente sullo stesso.

⚠ ATTENZIONE

Il meccanismo contiene piccoli magneti in Neodimio.

I magneti non sono particolarmente potenti date le dimensioni e generalmente non sono considerati pericolosi.

Si consiglia, se portatori di pacemaker o di altri dispositivi medico sanitari, di consultare il proprio medico per verificare che l’uso del casco possa comportare complicanze.

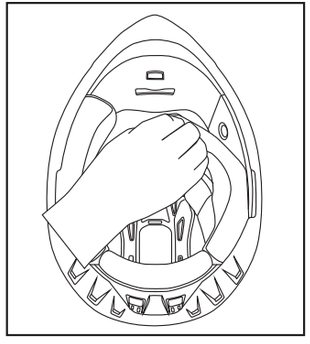

REMOZIONE DEI GUANCIALI

1. Afferrate il guanciale facendo scivolare le dita dietro il cuscino, nei pressi dell'apertura per gli occhi. Sollevate delicatamente il guanciale per sganciarlo dai tre fermagli di plastica.

2. Staccate i guanciali dal bordo inferiore, lungo la guarnizione in gomma. Effettuate il procedimento al contrario per rimontare i guanciali.

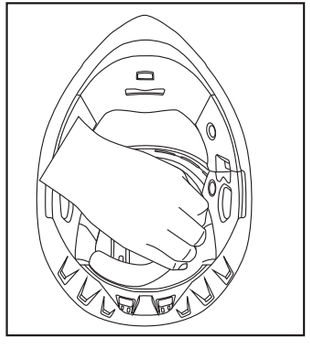

REMOZIONE DELLA CORONA

Dopo aver rimosso entrambi i guanciali, afferrate il rivestimento della corona e tiratelo verso l'esterno per sganciarlo dal fermaglio di plastica. Dopo aver effettuato quest'operazione, tirate delicatamente il rivestimento della corona per farlo uscire dal fermaglio frontale.

Effettuate il procedimento al contrario per rimontarlo.

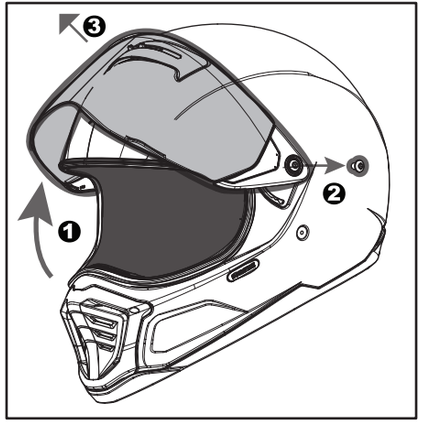

1. Aprire la visiera.
   Assicurarsi di alzare la visiera oltre fino al blocco corsa
2. Svitare le viti a brugola e rimuoverle dalla sede. (H2)
3. Rimuovere la visiera dal casco.

⚠ ATTENZIONE

Non provate a rimuovere gli interni mentre guidate.
In caso di incidente non provate a rimuovere gli interni da soli.

INSTALLAZIONE COPERCHI LATERALE

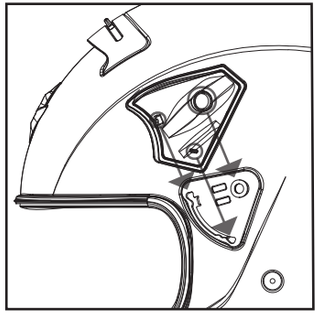

Dopo aver tolto la visiera ed il meccanismo, far combaciare il coperchio con la base del meccanismo.

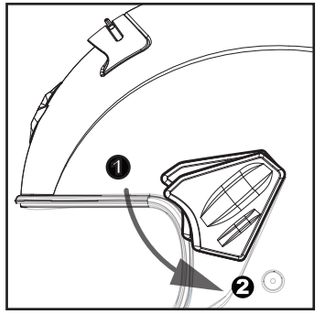

Spingi il coperchio verso il casco e ruotalo fino a farlo combaciare con la linea della visiera.

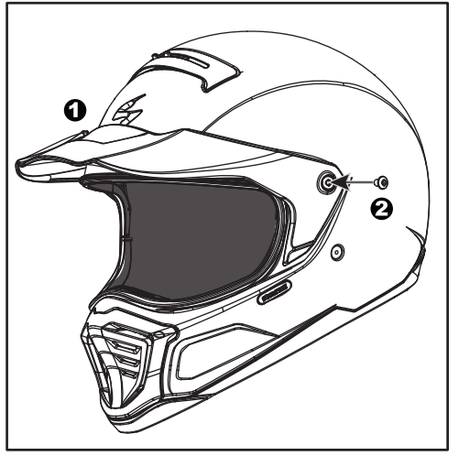

1. Dopo aver tolto la visiera ed il meccanismo inserire nella posizione il forntino

2. Usa la vite esagonale per bloccare in posizione il frontino

1 Calota em Ultra TCT

Calota em TCT® ou em Composto de Carbono
Desenvolvida exclusivamente pela Scorpion, a calota em TCT® (Thermodynamic Composite Technology) é uma mistura de fibras de vidro e fibras orgânicas de poli-resina com o objetivo de criar uma calota leve e durável.
A calota em composto de carbono também está disponível, para um peso ultra-leve e maior durabilidade.

2 Mecanismo de Viseira Magnético

O volume do capacete pode ser menor e o mecanismo mais simples graças ao mecanismo de viseira magnético patenteado pela Scorpion. A viseira pode ser aberta de forma semi automática usando, convenientemente, a força magnética. Para bloquear a viseira em posição aberta, é necessário subi-la até ouvir um "click".

3 Viseira solar retrátil SpeedView®

Viseira solar interna retrátil e intercambiável.
Viseira ajustável a várias posições. Possui um revestimento exclusivo EverClear anti-embaciamento em todas as superfícies.

4 Forro em tecido KwikWick III

O forro removível e lavável apresenta um macio material hipoalergénico, anti-bacteriano flexível com propriedades de absorção de humidade avançadas.

5 Viseira preparada para Pinlock®

A viseira possui um revestimento endurecido anti-riscos e está também preparada para o sistema Pinlock MaxVision, o melhor sistema do mundo contra o nevoeiro.

6 Entrada de ar frontal superior discreta

Entradas e saídas de ar projetadas para um ótimo fluxo de ar para maximizar a entrada de ar frio e acelerar a saída de ar quente.

7 Cavidades para Intercomunicador

As cavidades para o intercomunicador desenhadas para o EPS permitem a compatibilidade com intercomunicadores até 40mm.

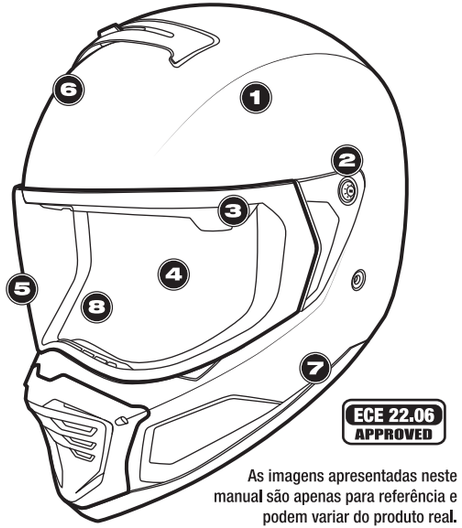

As imagens apresentadas neste manual são apenas para referência e podem variar do produto real.

8 Almofadas laterais em 3D

Almofadas laterais macias removíveis e laváveis em 3D para um ajuste perfeito e confortável, revestidas com o tecido KwikWick III.

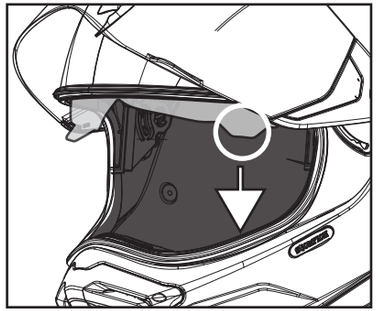

Para soltar a viseira solar puxe a patilha para baixo.

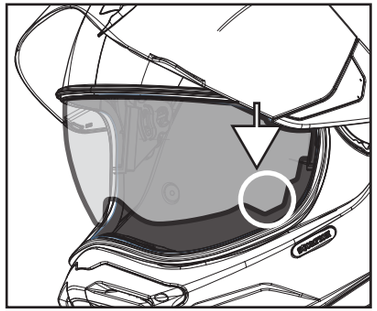

A viseira solar irá descer.

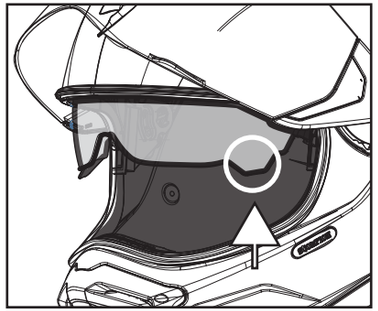

Para ocultar a viseira solar empurre a patilha para cima até à posição inicial.

⚠ ATENÇÃO

São usados pequenos ímanes de neodímio para facilitar a utilização deste produto.

A força do íman não é muito forte, e geralmente este tamanho de íman não é considerado perigoso.

No entanto, consulte o seu médico antes de utilizar este produto se for portador de pacemaker e não tiver a certeza sobre o efeito causado por estes ímanes.

REMOÇÃO DO FORRO

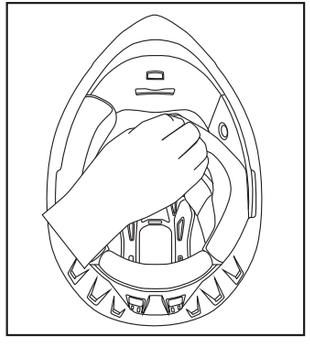

REMOÇÃO DAS ALMOFADAS LATERAIS

1. Agarre numa das almofadas deslizando os dedos por trás da almofada perto da abertura. Separe delicadamente a almofada lateral do capacete para libertar o acolchoado dos três botões de plástico sob pressão.

2. Remova o flange da almofada do bordo inferior do capacete ao longo da guarnição de borracha. Faça o processo inverso para voltar a instalá-lo.

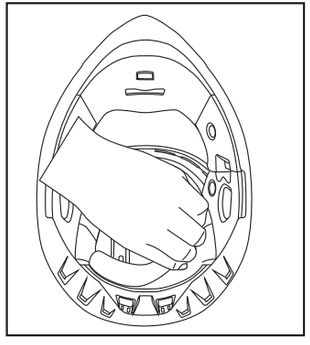

REMOÇÃO DO FORRO INTERIOR

Uma vez removidas as almofadas laterais, agarrar o forro interior perto da nuca e puxá-lo pela abertura para libertar os dois botões de plástico. Assim que soltos, puxar suavemente o forro interior para libertá-lo da ranhura de encaixe da testa.

Faça o processo inverso para voltar a instalá-lo.

LIBERTAÇÃO DA VISEIRA

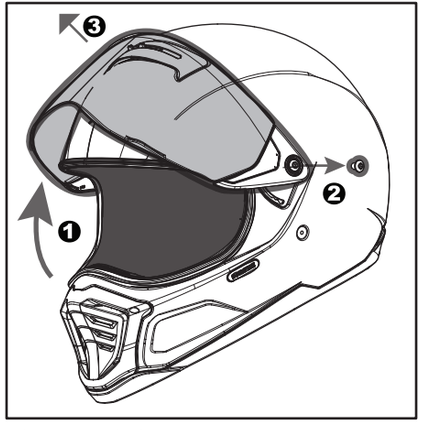

1. Levante a viseira.
-certifique-se de empurrar a viseira até à entrada de ar superior.

2. Desaparafuse o parafuso sextavado do capacete.
-tamanho do parafuso sextavado: H2

3. Separe a viseira do capacete.

⚠ ATENÇÃO

Não tente ajustar enquanto conduz.
Em caso de acidente NÃO tente remover a viseira sozinho/a.

INSTALLAZIONE PICO VISIERA

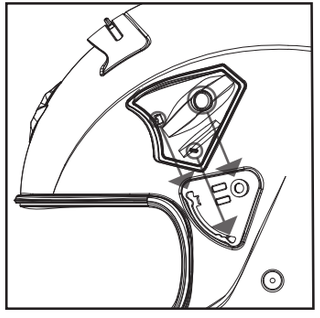

Depois de tirar a viseira e o seu mecanismo, encaixe a tampa lateral no local do parafuso do mecanismo da viseira.

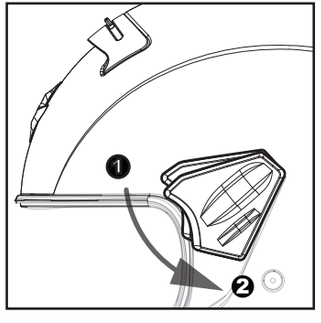

Empurre a tampa lateral na direção do capacete e gire a mesma para coincidir com a linha da viseira.

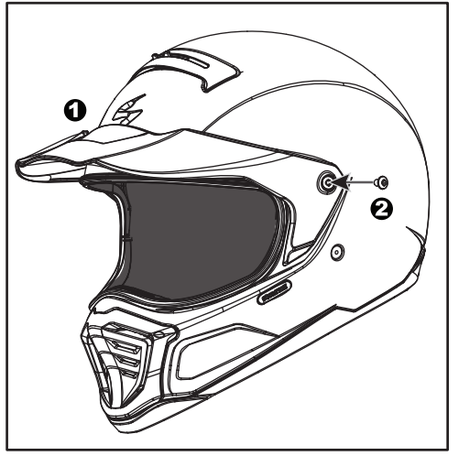

1. Depois de retirar a viseira e o seu mecanismo, ajuste a pala na posição certa.

2. Utilize o parafuso sextavado para manter a pala na sua posição.